WD M10 12 V4A DWD L200 300 STTZN (478 530)

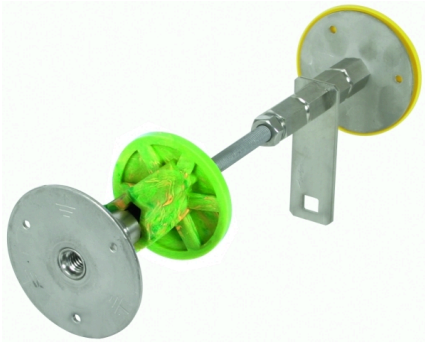

Abbildung unverbindlich

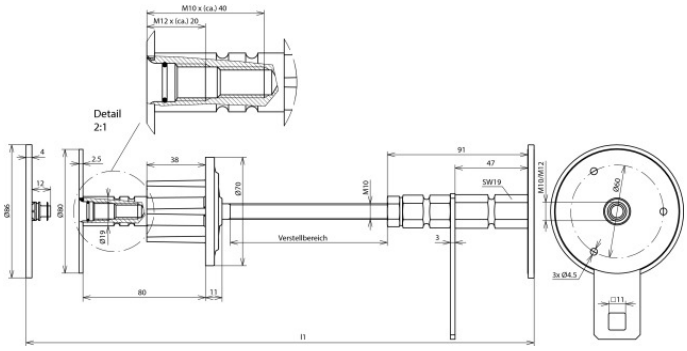

Die Druckwasserprüfung mit 1 bar stellt eine Einbausituation von einem Gebäude mit einer Tiefe von 10 m gegenüber stehendem Wasser dar. Geprüft mit Druckluft 5 bar nach DIN EN 62561-5.

Typ Art.-Nr.	WD M10 12 V4A DWD L200 300 STTZN 478 530
Werkstoff Platte	NIRO (V4A)
Werkstoff-Nr.	1.4571 / 1.4404 / 1.4401
ASTM / AISI:	316Ti / 316L / 316
Werkstoff Achse	St/tZn
Wandstärke (l1)	200-300 mm
Anschlussgewinde	M10 / 12
Anschlussplatte Ø	80 mm
Druckwasserprüfung	1 bar
Werkstoff Wassersperre	PVC
Kurzschlussstrom (AC 50Hz / DC) (1 s; ≤ 300 °C)	4,1 kA
Normenbezug	DIN EN 62561-(1+5)
Gewicht	697 g
Zolltarifnummer (Komb. Nomenklatur EU)	85389099
GTIN (EAN)	4013364120341
VPE	1 Stk.

Änderungen in Form und Technik, bei Maßen, Gewichten und Werkstoffen behalten wir uns im Sinne des Fortschrittes der Technik vor. Die Abbildungen sind unverbindlich.